moll

PRIME

Гид по продукции 2023/2024

СОДЕРЖАНИЕ

MOLL
ПРЕДИСЛОВИЕ 04
ДОЛГОВЕЧНОСТЬ 07
КАЧЕСТВО 08
ИННОВАЦИИ 11
ПАТЕНТЫ 12

PRIME 18
ПИСЬМЕННЫЕ СТОЛЫ 20
ВРАЩАЮЩИЕСЯ СТУЛЬЯ 58
МЕБЕЛЬ ДЛЯ ХРАНЕНИЯ 76
АКСЕССУАРЫ 90
СВЕТ 100

Обозначения:
Ширина | Глубина | Высота | Вес | Объем | Грузовое место

Уважаемые читатели!

В современном мире мейнстрима и массового производства еще несколько десятилетий назад мы решили производить только качественную, продуманную, долговечную и функциональную мебель. На первый взгляд, для нас это не так уж выгодно, ведь наша мебель служит людям всю жизнь и нет надобности менять ее на новую. Однако мы осознаем свою ответственность перед следующими поколениями и считаем это решение единственно правильным. Такое последовательное отношение к делу свойственно семейному бизнесу, глубоко укоренившемуся в нашем регионе.

Считается, что на становление характера и личности человека влияет местность, в которой он растет. Идентичность нашего бизнеса сформировалась в горном районе Швабского Альба, где наряду с созидательной суровостью достаточно возможностей для проявления сочувствия и искренности.

Мартин Молл

Мартин Молл с присущим ему чутьем и вдохновением отвечает за разработку и дизайн изделий moll

ДЛЯ ПОКОЛЕНИЙ

ДОЛГОВЕЧНОСТЬ

Долговечность – это одна из важнейших составляющих философии нашего бренда. Наша цель и амбиции – создавать мебель, которая служит поколениям.

1. Наша мебель растет вместе с владельцем. Начиная со школьного и вплоть до взрослого возраста – она эргономична в каждый момент вашей жизни.

2. Благодаря разнообразным дополнениям мебель moll гибко подстраивается под меняющиеся потребности пользователя.

3. Принцип устойчивого развития и экологичность в нашем понимании - это не только использование в производстве региональных материалов, но и такое качество изготовления, которое позволяет передавать нашу мебель из поколения в поколение.

4. Неподвластный времени дизайн гарантирует, что наша мебель будет актуальна в течение очень долгого времени.

5. Качество наших изделий таково, что мы предлагаем покупателям 5-летнюю гарантию качества и 5-летнюю гарантию на последующую покупку.

КАЧЕСТВО

ПРОВЕРЕННАЯ ЭРГОНОМИКА, БЕЗОПАСНОСТЬ И КАЧЕСТВО

AGR

Ассоциация „AGR-здоровая спина“ проверяет эргономические свойства товаров и их влияние на здоровье позвоночника.

Патенты на инновации

Большую часть механизмов moll разрабатывает самостоятельно. Многие из наших инноваций защищены правом промышленной собственности.

Знак качества GS

Продукт соответствует требованиям европейского Закона о безопасности продукции (ProdSG), проверен и протестирован ТЮФ-Рейнланд: www.certipedia.com

Сделано в Германии

Продукция компании moll разрабатывается и производится в Груибингене на юге Германии в соответствии с высокими стандартами качества и безопасности. Гарантийные условия см. на сайте moll.world.

ПОСЛЕДОВАТЕЛЬНЫЙ ПРИНЦИП УСТОЙЧИВОГО РАЗВИТИЯ

Сертификация FSC и PEFC

гарантирует ответственное обращение с древесным сырьем. Для обеспечения сохранности наших лесов мы закупаем древесину только у сертифицированных поставщиков. Это гарантирует экологически и социально приемлемое рациональное лесопользование.

Поверхности столов

Все поверхности протестированы на стойкость к истиранию, образованию пятен, царапин, ударов в соответствии со стандартом EN 14322.

CARB II

Древесные материалы moll соответствуют стандартам CARB II с более строгими предельными значениями, чем E1 E05 по актуальным методам испытаний. По последним данным это гарантирует отсутствие ущерба здоровью при целевом использовании.

Наша ответственность

В процессе производства мы используем преимущественно экологически чистые, перерабатываемые и разделяемые по типам материалы, таким образом минимизируя углеродный след нашей продукции.

ИННОВАЦИИ

Обучение и работа за письменным столом - это то, чем занимается наука эргономика. Ее главная задача – обеспечить максимально естественную позу человека при работе, чтобы избежать какого-либо напряжения в теле. Особенно это важно на этапе роста ребенка.

Как это работает?

Эргономичная мебель оказывает профилактический эффект, защищая от возможных нарушений осанки. Гибкая в настройках, функциональная, такая мебель обеспечивает достаточную свободу движения за столом, способствует естественному положению тела и поддерживает позвоночник.

Наши инновационные разработки связаны с эргономичностью, функциональностью и оптимизацией рабочего и учебного пространства. Высокое качество нашей мебели и запатентованные механизмы обеспечивают ее долговечность. moll является не просто вкладом в Ваше здоровье и комфорт, но и экономически выгодной инвестицией в долгосрочной перспективе.

ФУНКЦИОНАЛЬНОСТЬ

PATENT

НАКЛОННЫЕ СТОЛЕШНИЦЫ

В зависимости от модели, детские столы moll предлагают вам различные уровни комфорта при регулировке угла наклона столешницы. Для того чтобы предметы не соскальзывали с наклонной поверхности, все модели столов Winner и Champion поставляются с ограничителем, который также может быть использован в качестве линейки или лупы. У стола Joker более простой ограничитель слип-стоп, который фиксируется на краю столешницы.

JOKER

Растровый упор с фиксатором

Встроенная пружинная поддержка поможет легко изменить положение столешницы. 6 положений фиксатора обеспечат максимальный наклон в 16 градусов. В то же время фиксатор предотвращает резкое падение столешницы при опускании.

WINNER

Зажимный упор с торможением

Столешница плавно, бесступенчато поднимается на нужный угол до 18 градусов. Опускание происходит с помощью рычага под столешницей. Регулируемый тормозной механизм предотвращает резкое опускание столешницы.

CHAMPION

Вытяжной упор

Интуитивная в использовании тросовая система интегрирована под передним краем стола. Наклон от 0° до 20° регулируется с помощью вытяжных ручек. Механизм снабжен запатентованной системой безопасности, предотвращающей возможный риск защемления.

ФУНКЦИОНАЛЬНОСТЬ

PATENT

РЕГУЛИРОВКА ВЫСОТЫ

Classic comfort express

Идеальная регулировка высоты детских парт имеет для нас огромное значение. Это подтверждают три патента на механизмы регулировки высоты, разработанные нашими специалистами.

Classic

эта ручная настройка высоты стола с помощью навесного крюкового крепления уже давно зарекомендовала себя благодаря своей простоте и надежности. Нанесенная на ножку стола шкала роста поможет настроить стол правильно.

comfort

специальная катушка с технической лентой приводит данный механизм в движение. Синхронная регулировка стола происходит легко и плавно. Ключ может быть „пристыкован“ к правой или левой ножке стола. Для блокировки функции просто снимите ключ. Нанесенная на ножку стола шкала роста поможет настроить стол правильно.

express

плавная и очень быстрая настройка высоты стола. Простым нажатием на рычаг вы отрегулируете стол для работы сидя или стоя за доли секунды - механически, без использования электричества. Сила упругости пружины гибко настраивается в зависимости от загруженности столешницы. Функция регулировки высоты может быть заблокирована.

10-ступенчатое крепление

Высота стола: 53 - 82 см

Для роста: 1,20 - 1,90 м

Бесступенчатая регулировка вытяжной ручкой

Высота стола: 53 - 82 см

Для роста: 1,20 - 1,90 м

Бесступенчатое изменение высоты для работы стоя и сидя

Высота стола: 69 -114 см
с адаптером: 79 -124 см

Для роста: 1,55 - 1,95 м

ДЛЯ НАС

больших и маленьких

PRIME

СОЗДАЙТЕ ИДЕАЛЬНЫЕ УСЛОВИЯ ДЛЯ УЧЕБЫ ДОМА С PRIME

Работа и учеба дома – чрезвычайно актуальные сегодня понятия. Для нас это ключевые направления нашего бренда уже не одно десятилетие подряд. С помощью нашей функциональной мебели мы создаем оптимальные условия для эффективного обучения и работы в домашних условиях.

Почему это важно?

В связи с последними изменениями и тенденциями в социуме, такими как общее снижение концентрации внимания людей, неправильная осанка при работе за ноутбуком или тенденция к сокращению жилой площади, особо важной становится тема разумной организации порядка, сохранения здоровья, эргономики и оптимального использования пространства дома.

Если все эти моменты учтены, то концентрация внимания и продуктивность детей и взрослых за письменным столом возрастает. Именно поэтому коллекции PRIME предлагает Вам полный спектр продуктов для организации домашнего офиса с высокими эргономическими и адаптивными характеристиками – для создания оптимального рабочего пространства в долгосрочной перспективе. PRIME – это функциональная мебель для детей и подростков – бескомпромиссное решение в вопросах качества, функциональности, долговечности и эргономики.

PRIME предлагает множество возможностей для индивидуальной конфигурации детского рабочего места в момент покупки, а также для его постоянного апдейта по мере взросления и роста ребенка. Если стол, стул и освещение оптимально приспособлены к своему владельцу, его способу работы, привычкам, окружению, то рабочее пространство становится тем местом, где хочется учиться – с первого класса и как минимум до окончания школы.

PRIME включает в себя письменные столы Joker, Winner, Champion и дополнения к ним, мобильные тумбы, вращающиеся стулья Primo, Maximo и Scooter. Стеллажи Tower 56 и 64 – это яркое подтверждение тому, как творчески и с интересом можно подойти к организации пространства в детской. Коллекцию завершают настольные лампы, а также аксессуары для рабочего места.

ПИСЬМЕННЫЕ СТОЛЫ

300 JOKER

Joker обладает всеми необходимыми характеристиками правильной детской парты: наклонной столешницей, регулировкой по высоте, сменными декоративными элементами. Этот стол просто создан для того, чтобы дети с азартом и интересом познавали новое!

Ножки с регулировкой высоты Classic. Опоры ножек изготовлены из стали с порошковым покрытием и оснащены регулировочными дисками спереди и колесиками для легкого перемещения стола сзади (например, во время уборки).

Корпус стола изготовлен из экологичного качественного ДСП с меламиновым покрытием.

Простая и безопасная в использовании цельная столешница с функцией наклона и закругленными углами.

JOKER

JOKER FULL SIZE

JOKER FULL SIZE

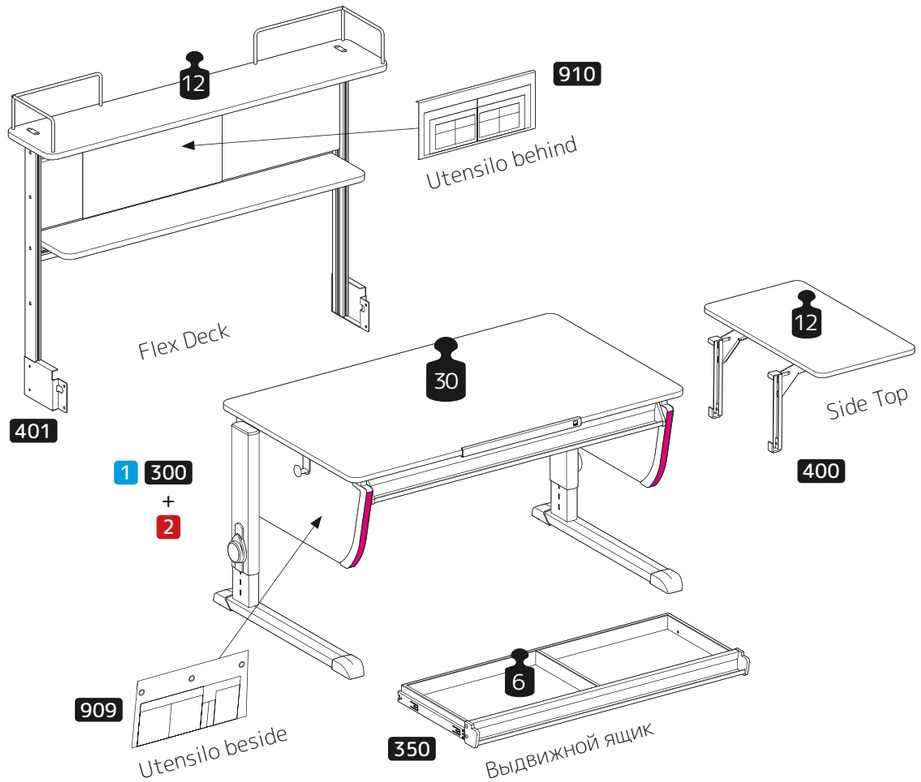

Наклон столешницы	Упор с фиксатором, 6 ступеней, наклон: 16° 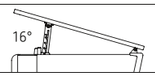
Регулирование высоты 2	301 Classic
В комплекте поставки	Подставка для книг Basic, ограничитель слим-стоп, крючок для рюкзака
Декор	Белый
Акцентные цвета*	
Габариты (ШхГхВ)	113 x 67 x 53 - 82 см

* Розовым отмечены цветные элементы / опционально набор Trend, см. стр. 96

ДОПОЛНЕНИЯ

350 Выдвижной ящик

100 см | 36 см | 5 см | 3,193 кг | 0,026 м³ | 1

- Плоский выдвижной ящик серого цвета с перегородкой и ручкой-профилем.
- Вместительное место для хранения под столешницей, при этом не ограничивает свободу для ног
- Возможно купить и установить позднее
- Нагрузка до 6 кг
- **Аксессуары:** Orga-Set

400 Side Top

40 см | 67 | 5,297 кг | 0,037 м³ | 1

- Расширение столешницы сбоку: горизонтальная полка с закругленными углами, особенно удобна при поднятой столешнице
- Крепится с помощью 2 кронштейнов к боковой стороне стола (слева, справа или с обеих сторон)
- Декор белый; материал - экологичная ДСП с меламиновым покрытием
- Нагрузка до 12 кг
- **Аксессуары:** Baskets SQ/RD

401 Flex Deck

113 см | 22 см | 69 см | 14,082 кг | 0,077 м³ | 1

- Мультифункциональный вертикальный модуль с 2 полками и 1 магнитной доской вкл. 4 магнита
- Дополнительное место для хранения над столешницей
- Крепится к задней части стола
- 2 угловых ограничителя из алюминия
- Декор белый, металлические детали цвета алюминия
- Материал: экологичная
- Возможно купить и установить позднее
- Нагрузка до 12 кг
- **Аксессуары:** Utensilo behind, Baskets SQ/RD

WINNER

WINNER FULL SIZE / WINNER SPLIT

303 304 WINNER

Стол moll Winner обладает множеством мелких деталей и больших идей, которые делают его первоклассной детской партой. Регулировка высоты Classic или Comfort на выбор.

Опоры ножек изготовлены из литого алюминия с порошковым покрытием и оснащены регулировочными дисками спереди и колесиками сзади для легкого перемещения стола (например, во время уборки).

Корпус стола изготовлен из экологичный ДСП с меламиновым покрытием. Декоры на выбор: белый, белый клен, дуб.

Выбирайте вариант с цельной или раздельной столешницей.

В ручке-профиле находится специальное место для хранения сменных цветных элементов.

WINNER FULL SIZE И SPLIT

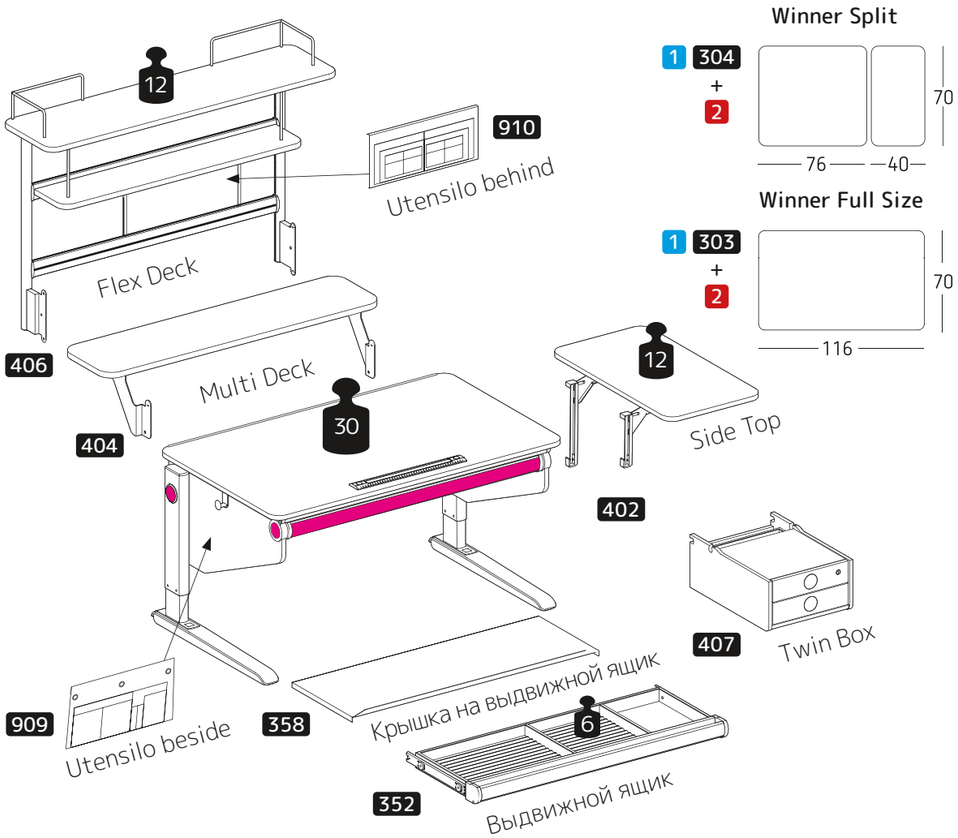

Наклон столешницы	Зажимный упор с функцией торможения, бесступенчатый, наклон:18° 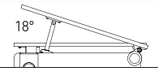
Регулирование высоты 2	305 Classic 306 Comfort
В комплекте поставки	Подставка для книг Basic, линейка-ограничитель, крючок для рюкзака
Декор	белый, белый клен и дуб
Акцентные цвета*	
Габариты (ШхГхВ)	116 x 72 x 53 - 82 см

* Розовым отмечены цветные элементы / опционально набор Trend, см. стр. 96

ДОПОЛНЕНИЯ

352 Выдвижной ящик

102 см | 40 см | 7 см | 3,079 кг | 0,026 м³ | 1

- Плоский выдвижной ящик серого цвета во всю ширину стола с ручкой-профилем из алюминия
- Вместителен, при этом не ограничивает свободу ног под столешницей
- Возможно купить и установить позднее
- Нагрузка до 6 кг
- **Аксессуары:** Orga-Set и крышка для ящика

358 Крышка на выдвижной ящик

103 см | 37 см | 4 см | 1,393 кг | 0,02 м³ | 1

- Крышка предохраняет содержимое ящика от попадания пыли
- Защитит содержимое от любопытных взглядов при поднятой столешнице
- При выдвигании ящика крышка остается на месте
- Сделана из высококачественного легкого алюминиевого композита

402 Side Top

38 см | 70 см | 5,411 кг | 0,037 м³ | 1

- Боковая горизонтальная полка с закругленными углами увеличивает столешницу в ширину
- Особенно удобна при поднятой столешнице
- Крепится к боковой стороне стола, устанавливается справа и/или слева
- Три декора: белый, белый клен, дуб
- Материал: экологичная ДСП с износостойким меламиновым покрытием
- Возможно купить и установить позднее
- Нагрузка до 12 кг
- **Аксессуары:** Baskets SQ/RD

ДОПОЛНЕНИЯ

407 Twin Box

42 см | 57 см | 24 см | 12,086 кг | 0,088 м³ | 1

- Дополнительное место для хранения под столешницей
- Монтируется с правой или левой стороны стола
- 2 ящика с доводчиками, верхний запирается на ключ
- Сменные вкладыши 6 цветов в ручках тумбы
- Три декора: белый, белый клен, дуб
- Материал: экологичная ДСП с меламиновым покрытием
- Возможно купить и установить позднее
- **Аксессуары:** Orga-Set

404 Multi Deck

116 см | 22 см | 4,959 кг | 0,024 м³ | 1

- Расширение рабочей поверхности в глубину, особенно удобно при поднятой столешнице
- Крепится к задней стороне стола
- Алюминиевые надставки для ножек сзади - для дополнительной устойчивости и безопасности
- Три декора: белый, белый клен, дуб
- Материал: экологичная ДСП с меламиновым покрытием
- Возможно купить и установить позднее
- Нагрузка до 12 кг
- **Аксессуары:** Baskets SQ/RD

406 Flex Deck

120 см | 30 см | 68 см | 13,034 кг | 0,073 м³ | 1

- Мультифункциональный вертикальный модуль с 2 полками и 1 магнитно-маркерной доской вкл. 4 магнита - место для хранения над столешницей
- Крепится к задней части стола, надставки для ножек сзади для устойчивости в комплекте
- 2 угловых ограничителя из алюминия на верхней полке
- Материал: экологичная ДСП с меламиновым покрытием; металлические детали цвета алюминия
- Возможно купить и установить позднее
- Нагрузка до 12 кг
- **Аксессуары:** Utensilo behind, Baskets SQ/RD

WINNER

COMPACT

302 WINNER COMPACT

Идеальный письменный стол для небольших детских комнат.

Регулировка высоты Classic или comfort на выбор.

Опоры ножек изготовлены из литого алюминия с порошковым покрытием и оснащены регулировочными дисками спереди и колесиками сзади для легкого перемещения стола.

Корпус стола изготовлен из экологичный ДСП с меламиновым покрытием. Декоры на выбор: белый, белый клен, дуб.

В ручке-профиле находится специальное место для хранения сменных цветных лент и крышечек.

WINNER COMPACT

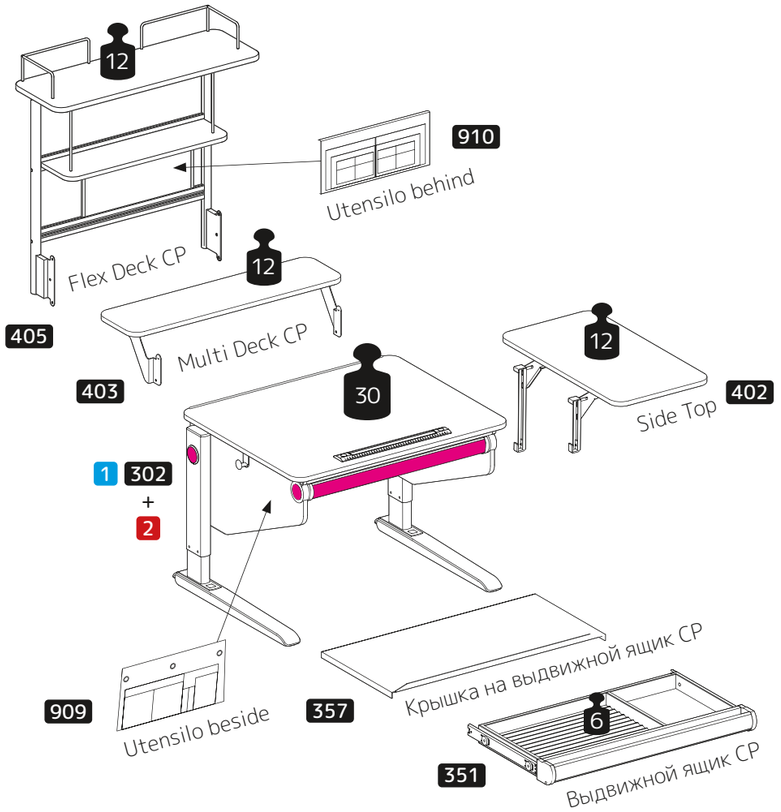

Наклон столешницы	Зажимный упор с функцией торможения, бесступенчатый, наклон:18° 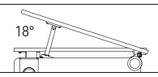
Регулирование высоты 2	305 Classic 306 Comfort
В комплекте поставки	Подставка для книг Basic, линейка на магнитах, крючок для рюкзака
Декор	белый, белый клен и дуб
Акцентные цвета*	
Габариты (ШхГхВ)	86 x 70 x 53 - 82 см

* Розовым отмечены цветные элементы / опционально набор Trend, см. стр. 96

ДОПОЛНЕНИЯ

351 Выдвижной ящик CP

72 см | 40 см | 7 см | 2,53 кг | 0,026 м³ | 1

- Плоский выдвижной ящик серого цвета во всю ширину стола с ручкой-профилем из алюминия
- Вместителен, при этом не ограничивает свободу ног под столешницей
- Рифленые вкладки из тонкого поролона удерживают предметы на месте
- Возможно купить и установить позднее
- Нагрузка до 6 кг
- **Аксессуары:** Orga-Set и крышка на ящик

357 Крышка на выдвижной ящик CP

72 см | 37 см | 4 см | 1,393 кг | 0,02 м³ | 1

- Крышка предохраняет содержимое ящика от попадания пыли
- Защитит содержимое от любопытных взглядов при поднятой столешнице
- При выдвигании ящика крышка остается на месте
- Сделана из высококачественного легкого алюминиевого композита

402 Side Top

38 см | 70 см | 5,411 кг | 0,037 м³ | 1

- Боковая горизонтальная полка с закругленными углами увеличивает столешницу в ширину
- Особенно удобна при поднятой столешнице
- Крепится к боковой стороне стола, устанавливается справа и/или слева
- Три декора: белый, белый клен, дуб
- Материал: экологичная ДСП с износостойким меламиновым покрытием
- Возможно купить и установить позднее
- Нагрузка до 12 кг
- **Аксессуары:** Baskets SQ/RD

ДОПОЛНЕНИЯ

403 Multi Deck CP

86 см | 22 см | 3,926 кг | 0,024 м³ | 1

- Расширение рабочей поверхности в глубину, особенно удобно при поднятой столешнице
- Крепится к задней стороне стола
- Алюминиевые надставки для ножек сзади - для дополнительной устойчивости и безопасности
- Три декора: белый, белый клен, дуб
- Материал: экологичная ДСП с меламиновым покрытием
- Возможно купить и установить позднее
- Нагрузка до 12 кг
- **Аксессуары**: Baskets SQ/RD

405 Flex Deck CP

90 см | 30 см | 68 см | 10,858 кг | 0,056 м³ | 1

- Мультифункциональный вертикальный модуль с 2 полками и 1 магнитно-маркерной доской вкл. 4 магнита - место для хранения над столешницей
- Крепится к задней части стола, надставки для ножек сзади для устойчивости в комплекте
- 2 угловых ограничителя из алюминия на верхней полке
- Материал: экологичная ДСП с меламиновым покрытием; металлические детали цвета алюминия
- Возможно купить и установить позднее
- Нагрузка до 12 кг
- **Аксессуары:** Utensilo behind, Baskets SQ/RD

CHAMPION

FRONT UP • LEFT UP • RIGHT UP

308 309 310 CHAMPION

Стол с максимальным количеством возможностей - для будущих чемпионов и чемпионок!

Модель Champion поставляется с ножками comfort;

Подъемная часть столешницы монтируется для детей-левшей (right up) и правшей (left up). Вариант столешницы front up с полностью наклонной передней частью - для всех детей, независимо от ведущей руки.

Корпус стола изготовлен из экологичной ДСП с износостойким меламиновым покрытием.

Опоры ножек оснащены регулировочными дисками спереди и колесиками сзади для легкого перемещения стола. Стол оснащен встроенным кабель-каналом с опциональной крышкой для него.

CHAMPION

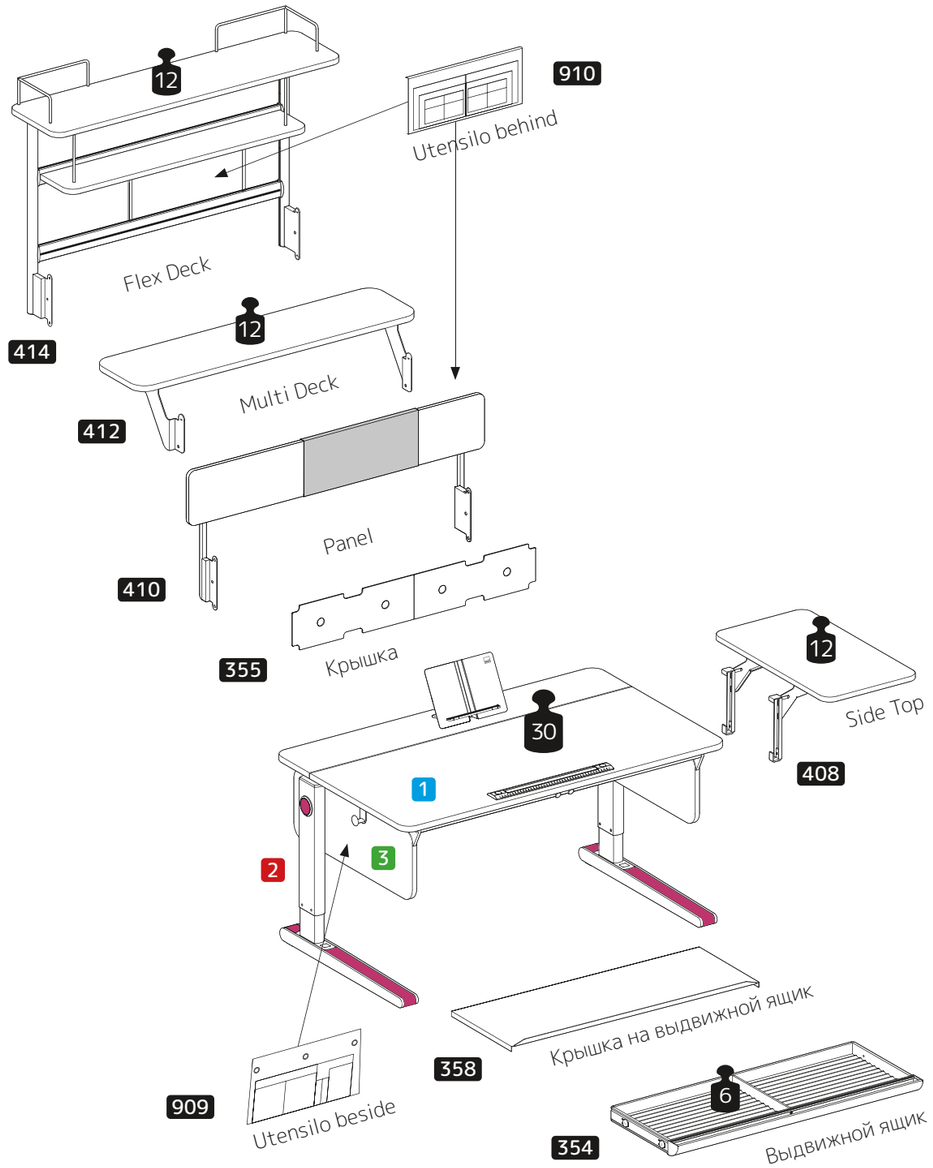

Наклон столешницы	Бесступенчатый вытяжной упор, наклон до 20º Дети могут пользоваться самостоятельно 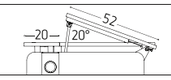
Регулирование высоты 2	311 comfort
В комплекте поставки	подставка для книг Design, линейка на магнитах, крючок для рюкзака
Декор	Белый
Акцентные цвета*	стандартный набор цветов
Боковины 3	312
Габариты (ШхГхВ)	120 x 72 x 53 - 82 см

* Розовым отмечены цветные элементы / опционально набор Trend, см. стр. 96

1 Варианты столешниц

Champion Front Up

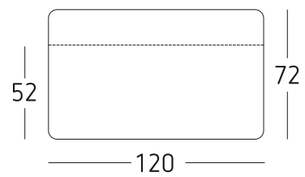

1 308 + 2 + 3

Champion Right Up

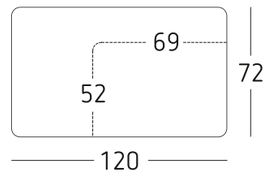

1 309 + 2 + 3

Champion Left Up

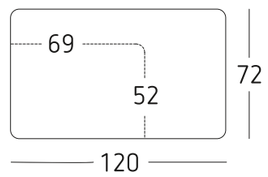

1 310 + 2 + 3

CHAMPION

SLIM

313 CHAMPION SLIM

Champion Slim имеет более узкую по глубине столешницу, чем Champion (62см). Идеально подойдет для неширокой комнаты.

Раздельная столешница очень практична: одна часть наклонная, а другая стационарная, чтобы положить учебные принадлежности.

Опоры ножек оснащены регулировочными дисками спереди и колесиками сзади для легкого перемещения стола.

Стол оснащен встроенным кабель-каналом с опциональной крышкой для него.

CHAMPION SLIM

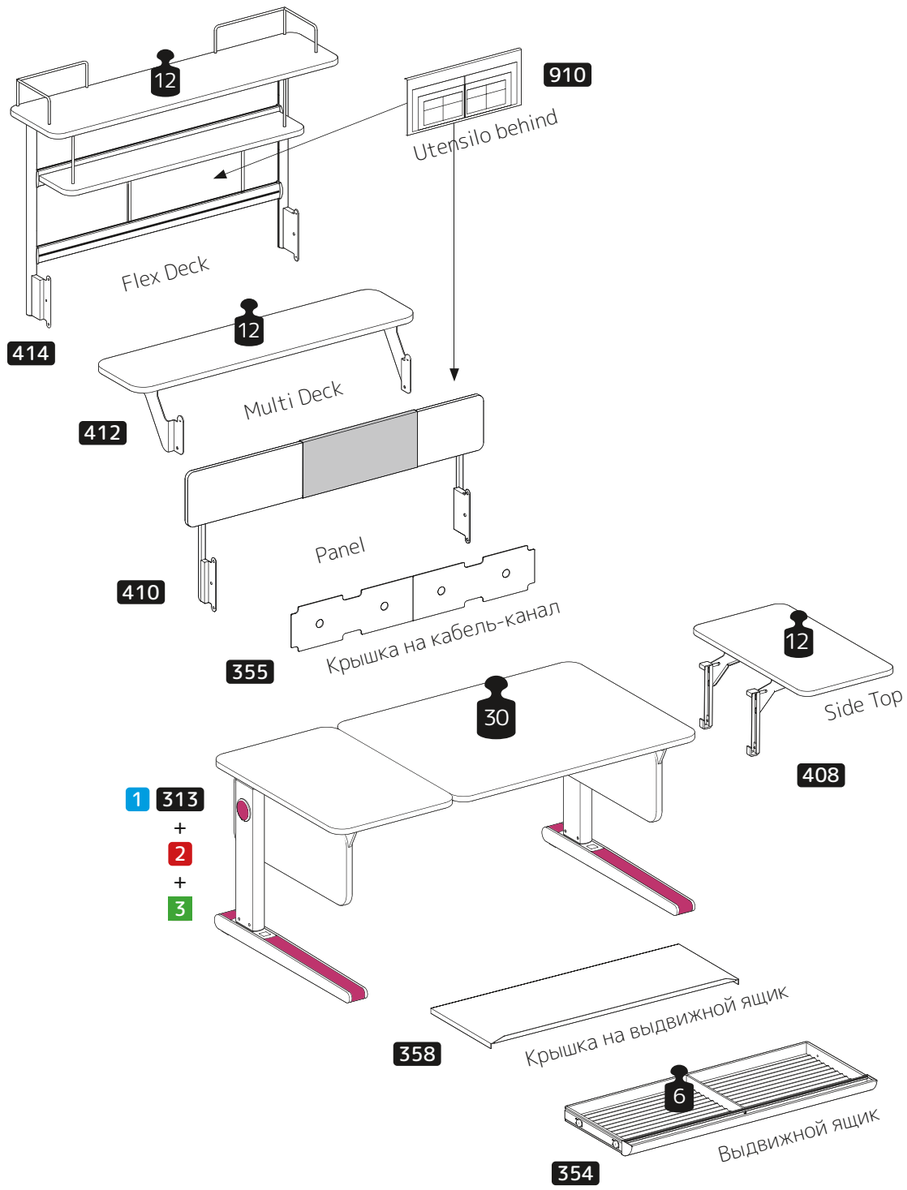

Наклон столешницы	Бесступенчатый вытяжной упор, наклон до 20º Дети могут пользоваться самостоятельно 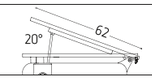
Регулирование высоты 2	311 comfort
В комплекте поставки	подставка для книг Design, линейка на магнитах, крючок для рюкзака
Декор	Белый
Акцентные цвета*	стандартный набор цветов
Цвет боковин 3	314
Габариты (ШхГхВ)	120 x 62 x 53 – 82 см

* Розовым отмечены цветные элементы / опционально набор Trend, см. стр. 96

ДОПОЛНЕНИЯ ДЛЯ CHAMPION И CHAMPION SLIM

354 Выдвижной ящик

103 см | 42 см | 6 см | 3,395 кг | 0,027 м³ | 1

- Плоский выдвижной ящик с профилем из алюминия
- Размер: 2 отделения формата А3 с перегородкой
- Вместительное место для хранения под столешницей без ограничения пространства для ног
- Рифленые вкладки из тонкого поролона удерживают содержимое на месте
- Возможно купить и установить позднее
- Нагрузка до 6 кг
- **Аксессуары:** Orga-Set и крышка на ящик

358 Крышка на выдвижной ящик

103 см | 37 см | 4 см | 1,3928 кг | 0,02 м³ | 1

- Крышка защищает содержимое от пыли и любопытных взглядов при поднятой столешнице
- При выдвигании ящика крышка остается на месте
- Сделана из качественного легкого алюминиевого композита

CHAMPION И CHAMPION SLIM

355 Крышка на кабель-канал

102 см | 16 см | 0,58 кг | 0,002 м³ | 1

- Из войлока; состоит из 2 частей.
- С отверстиями для проводов
- Эстетичная защита от пыли и любопытных взглядов, особенно если стол стоит не у стены

408 Side Top

40 см | 72 см | 5,742 кг | 0,036 м³ | 1

- Боковая горизонтальная полка с закругленными углами увеличивает столешницу в ширину
- Особенно удобна при поднятой столешнице
- Крепится к боковой стороне стола, устанавливается справа и/или слева
- Декор: белый. Материал: экологичная ДСП с износостойким меламиновым покрытием
- Нагрузка до 12 кг
- **Аксессуары:** Baskets SQ/RD

409 Side Top SLIM

38 см | 62 см | 4,45 кг | 0,036 м³ | 1

- Боковая горизонтальная полка с закругленными углами увеличивает столешницу в ширину
- Особенно удобна при поднятой столешнице
- Крепится к боковой стороне стола, устанавливается справа и/или слева
- Декор: белый. Материал: экологичная ДСП с износостойким меламиновым покрытием
- Возможно купить и установить позднее
- Нагрузка до 12 кг
- **Аксессуары:** Baskets SQ/RD

410 Panel

120 см | 6 см | 20 см | 5,31 кг | 5,311 м³ | 1

- Задняя вертикальная панель с магнитным пинбордом и 4 магнитами
- Крепится к задней стороне стола
- Декор: белый
- Материал: экологичная ДСП с износостойким меламиновым покрытием
- Возможно купить и установить позднее
- **Аксессуары:** Utensilo behind

ДОПОЛНЕНИЯ

412 Multi Deck

120 см | 22 см | 4,982 кг | 0,026 м³ | 1

- Задняя горизонтальная полка с закругленными углами увеличивает рабочую поверхность в глубину; особенно удобно при поднятой столешнице
- Крепится к задней стороне стола
- Алюминиевые надставки для ножек сзади - для дополнительной устойчивости и безопасности
- Декор: белый
- Материал: экологичная ДСП с износостойким меламиновым покрытием
- Возможно купить и установить позднее
- Нагрузка до 12 кг
- **Аксессуары:** Baskets SQ/RD

414 Flex Deck

120 см | 30 см | 68 см | 13,085 кг | 0,072 м³ | 1

- Мультифункциональный вертикальный модуль с 2 полками и 1 магнитно-маркерной доской вкл. 4 магнита - место для хранения над столешницей
- Крепится к задней части стола, надставки для ножек сзади для устойчивости в комплекте
- 2 угловых ограничителя из алюминия на верхней полке
- Материал: экологичная ДСП с меламиновым покрытием; металлические детали цвета алюминия
- Возможно купить и установить позднее
- Нагрузка до 12 кг
- **Аксессуары:** Utensilo behind, Baskets SQ/RD

CHAMPION

COMPACT

307 CHAMPION COMPACT

Champion Compact сочетает в себе все достоинства модели Champion, но занимает при этом очень мало места. Благодаря своим компактным размерам он является идеальным решением для небольших детских комнат.

Корпус стола изготовлен из экологичной ДСП с износостойким меламиновым покрытием.

С помощью дополнительных полок Side Top, Multi Deck или Flex Deck рабочую площадь стола можно увеличить по мере роста потребностей ребенка.

Таким образом Champion Compact является очень гибкой альтернативой парте стандартных размеров.

CHAMPION COMPACT

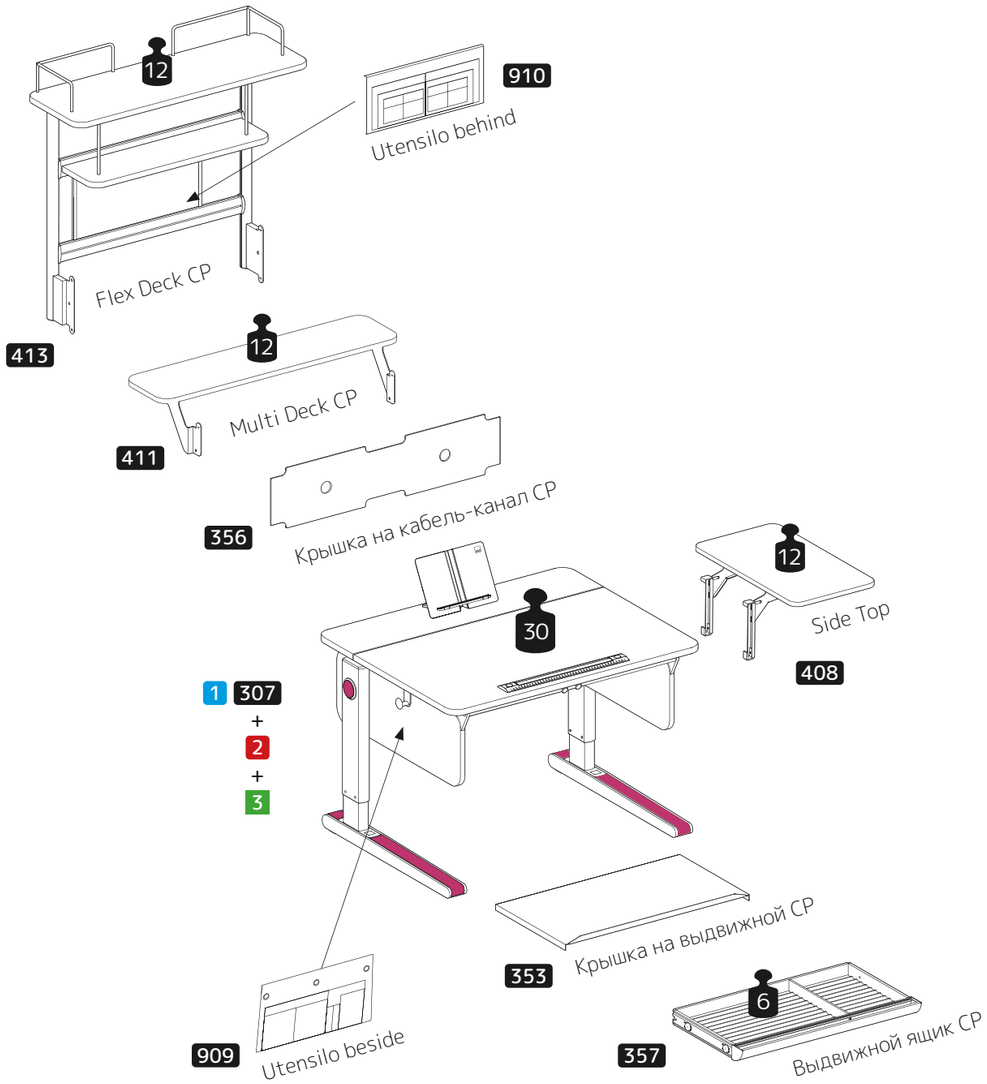

Наклон столешницы	Бесступенчатый вытяжной упор, наклон до 20º Дети могут пользоваться самостоятельно 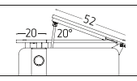
Регулирование высоты 2	311 comfort
В комплекте поставки	подставка для книг Design, линейка на магнитах, крючок для рюкзака
Декор	Белый
Акцентные цвета*	стандартный набор цветов
Цвет боковин 3	312
Габариты (ШхГхВ)	90 x 72 x 53 - 82 см

* Розовым отмечены цветные элементы / опционально набор Trend, см. стр. 96

CHAMPION

COMPACT EXPRESS

315 CHAMPION COMPACT EXPRESS

Стоя или сидя? Champion Express Compact оснащен механической, рекордно быстрой регулировкой высоты Express, которая позволяет переходить из режима „сидя" в режим „стоя" и обратно менее чем за 1 секунду! Изменение высоты происходит легко, быстро и без использования электричества.

Корпус стола изготовлен из экологичной ДСП с износостойким меламиновым покрытием.

Пружинный механизм регулируется в зависимости от нагрузки на столешницу (запатентованный механизм). При изменении высоты столешница буквально парит в воздухе, даже если на ней расположены учебные принадлежности.

Стол поставляется полностью смонтированным.

CHAMPION COMPACT EXPRESS

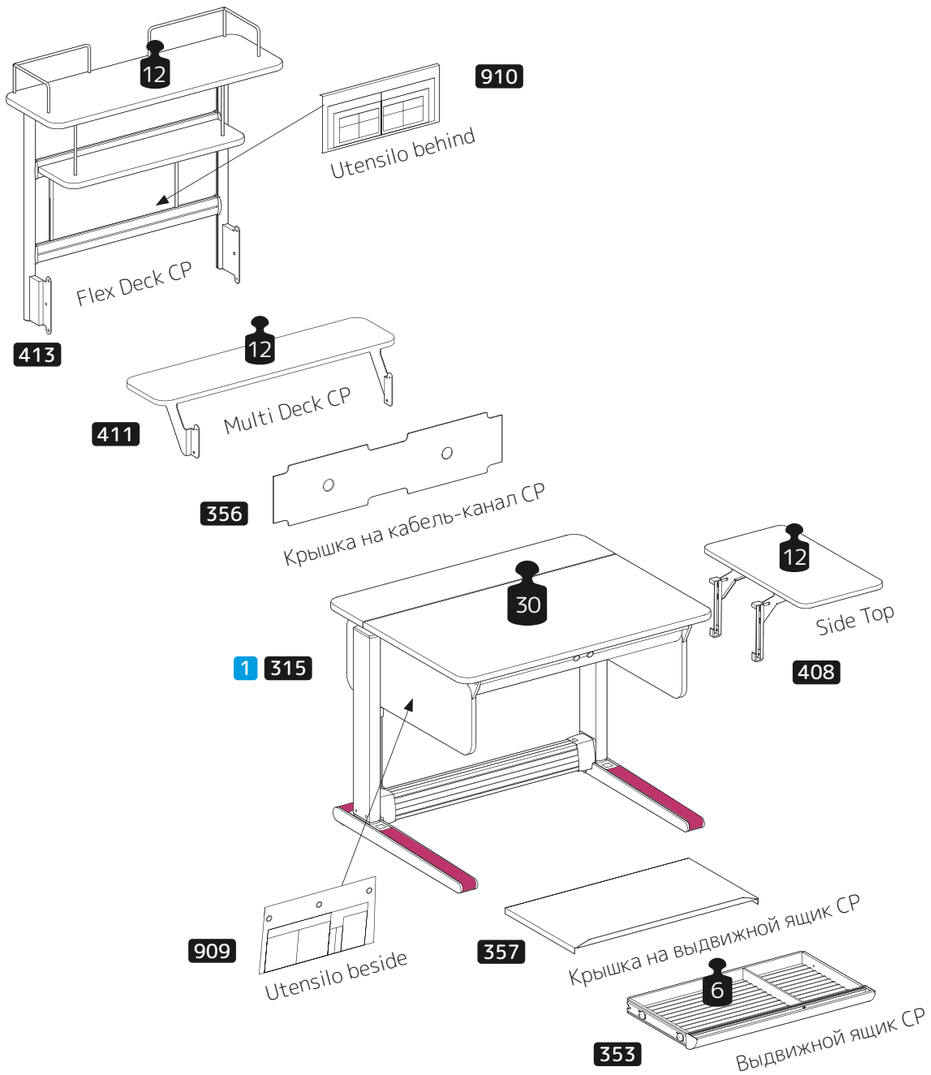

Наклон столешницы	Бесступенчатый вытяжной упор, наклон до 20º Дети могут пользоваться самостоятельно 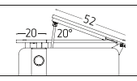
Регулирование высоты	**express**
В комплекте поставки	подставка для книг Design, линейка на магнитах, крючок для рюкзака
Декор	Белый
Акцентные цвета*	стандартный набор цветов
Цвет боковин	
Габариты (ШхГхВ)	90 x 72 x 69 - 114 см

* Розовым отмечены цветные элементы / опционально набор Trend, см. стр. 96

ДОПОЛНЕНИЯ ДЛЯ CHAMPION COMPACT EXPRESS

353 Выдвижной ящик CP

72 см | 42 см | 6 см | 2,268 кг | 0,027 м³ | 1

- Плоский выдвижной ящик с профилем из алюминия
- Размер: 2 отделения (формата A3 и A4) с перегородкой
- Вместительное место для хранения под столешницей, при этом не ограничивает свободу для ног
- Рифленые вкладки из тонкого поролона удерживают содержимое на месте
- Возможно купить и установить позднее
- Нагрузка до 6 кг
- **Аксессуары:** Orga-Set и крышка на ящик

357 Крышка на выдвижной ящик CP

72 см | 37 см | 4 см | 1,02 кг | 0,02 м³ | 1

- Крышка защищает содержимое от пыли и любопытных взглядов при поднятой столешнице
- При выдвигании ящика остается на месте
- Сделана из качественного легкого алюминиевого композита

CHAMPION COMPACT EXPRESS

356 Крышка для кабель-канала CP

72 см | 16,8 см | 0,58 кг | 0,0006 м³ | 1

- Войлочная крышка для кабель-канала
- С отверстиями для проводов
- Элемент порядка и эстетики
- Возможно купить и установить позднее

408 Side Top

40 см | 72 см | 5,742 кг | 0,036 м³ | 1

- Боковая горизонтальная полка с закругленными углами увеличивает столешницу в ширину
- Особенно удобна при поднятой столешнице
- Крепится к боковой стороне стола, устанавливается справа и/или слева
- Декор: белый
- Материал: экологичная ДСП с меламиновым покрытием
- Возможно купить и установить позднее
- Нагрузка до 12 кг
- **Аксессуары:** Baskets SQ/RD

900 Адаптер высоты Express 10

10 см | 1,31 кг | 0,004 м³ | 1

- Увеличивает высоту стола на 10 см - для роста от 1,85 м
- Диапазон высоты стола с адаптером высоты составляет 79 - 124 см (вместо 69-114 см)
- **Внимание: подходит только для модели Champion Compact Express**

926 Адаптер высоты Express 5

5 см | 0,59 кг | 0,004 м³ | 1

- Увеличивает высоту стола на 5 см - для роста от 1,85 м
- Диапазон высоты стола с адаптером высоты составляет 74 - 119 см (вместо 69-114 см)
- **Внимание: подходит только для модели Champion Compact Express**

ДОПОЛНЕНИЯ

411 Multi Deck CP

90 см | 22 см | 4,065 кг | 0,026 м³ | 1

- Задняя горизонтальная полка с закругленными углами увеличивает столешницу в глубину; нагрузка до 12 кг
- Особенно удобна при поднятой столешнице
- Крепится к задней стороне стола
- Алюминиевые надставки для ножек стола сзади - для дополнительной устойчивости и безопасности
- Декор: белый
- Материал: экологичная ДСП с износостойким меламиновым покрытием
- Возможно купить и установить позднее
- Нагрузка до 12 кг
- **Аксессуары:** Baskets SQ/RD

413 Flex Deck CP

90 см | 30 см | 68 см | 10,778 кг | 0,056 м³ | 1

- Мультифункциональный вертикальный модуль с 2 полками и 1 магнитно-маркерной доской вкл. 4 магнита - место для хранения над столешницей
- Крепится к задней части стола, надставки для ножек сзади для устойчивости в комплекте
- 2 угловых ограничителя из алюминия на верхней полке
- Верхняя полка с 2 угловыми ограничителями из алюминия
- Материал: экологичная ДСП с меламиновым покрытием; металлические детали цвета алюминия
- Возможно купить и установить позднее
- Нагрузка до 12 кг
- **Аксессуары:** Utensilo behind, Baskets SQ/RD

МАТЕРИАЛЫ И ДЕКОРЫ

[1] ДСП с меламиновым покрытием:
Мебель moll изготавливается из высококачественной ДСП, которая проходит испытания в соответствии с нормами EN 312 und EN 14322. Соблюдается класс формальдегида CARB II, в основе которого лежат более строгие предельные значения по сравнению с E1 в соответствии с EN 120. По данным на сегодняшний день это гарантирует отсутствие каких-либо рисков или ущерба здоровью при надлежащем целевом использовании.

[2] МДФ с лаковым покрытием:
Красящий пигмент и покрывной лак: отверждаемые УФ-излучением лаки имеют водную основу и потому особо экологичны.

[3] Массив дуба и грецкого ореха с масляной пропиткой:
Массивная древесина - натуральное сырье из лесного хозяйства с принципами устойчивого развития (сертифицирована FSC). Проверено в соответствии со стандартами EN 13353 и EN 13 017-2.

Голубой Ангел
Сертификат „Голубой ангел" гарантирует, что продукция производится с низким уровнем эмиссии и соответствует высоким требованиям с точки зрения сохранности окружающей среды, здоровья и потребительских свойств.

Сделано в Германии
Продукция компании moll разрабатывается и производится в Германии в соответствии с высокими стандартами качества и безопасности.

Сертификация FSC и PEFC
гарантирует ответственное обращение с древесным сырьем. Для обеспечения сохранности наших лесов мы закупаем древесину только у сертифицированных поставщиков. Это гарантирует экологически и социально приемлемое рациональное лесопользование.

CARB II
Древесные материалы moll соответствуют стандартам CARB II с более строгими предельными значениями, чем E1 E05 по актуальным методам испытаний. По последним данным это гарантирует отсутствие ущерба здоровью при целевом использовании.

Поверхности столов
Все поверхности протестированы на стойкость к истиранию, образованию пятен, царапин, ударов в соответствии со стандартом EN 14322.

Наша ответственность
В процессе производства мы используем преимущественно экологически чистые, перерабатываемые и разделяемые по типам материалы, таким образом минимизируя углеродный след нашей продукции.

JOKER КОРПУС

БЕЛЫЙ[1]

WINNER КОРПУС

БЕЛЫЙ[1]

БЕЛЫЙ КЛЕН[1]

ДУБ[1]

CHAMPION КОРПУС/СТОЛЕШНИЦА

Декор дополнений подходит к декору столешницы соответствующей модели стола

БЕЛЫЙ[1]

CHAMPION ЦВЕТ БОКОВИН

БЕЛЫЙ[1]

СИРЕНЕВЫЙ[2]

ЯРКО-РОЗОВЫЙ[2]

ПЕТРОЛЬ[2]

ЛАЙМ[2]

СИНИЙ[2]

АНТРАЦИТ[2]

ДУБ[3]

ГРЕЦКИЙ ОРЕХ[3]

СТУЛЬЯ

PRIMO

S / M

323 PRIMO S

39 см | 37 см | 80 см | 6,3 кг | 0,144

324 PRIMO M

44 см | 45 см | 94 см | 7,5 кг | 0,22

Газлифт обеспечивает простую и бесступенчатую регулировку высоты.

Корпус стула изготовлен из прочной формованной древесины бука, покрытой белым лаком.

Механизм 3D-качания в сиденье поддерживает естественные движения тела во всех трех измерениях: вперед, назад и в стороны.

Пятилучевая крестовина из прочного алюминия обеспечивает стабильность и предотвращает опрокидывание.

Двойные противооткатые ролики отвечают самым высоким требованиям безопасности и подходят для твердых и мягких напольных покрытий.

PRIMO S: Подходит для роста от 119 до 159 см.
PRIMO M: подходит для роста от 146 до 188 см.
Максимальная нагрузка до 100 кг.

323 PRIMO S

324 PRIMO M

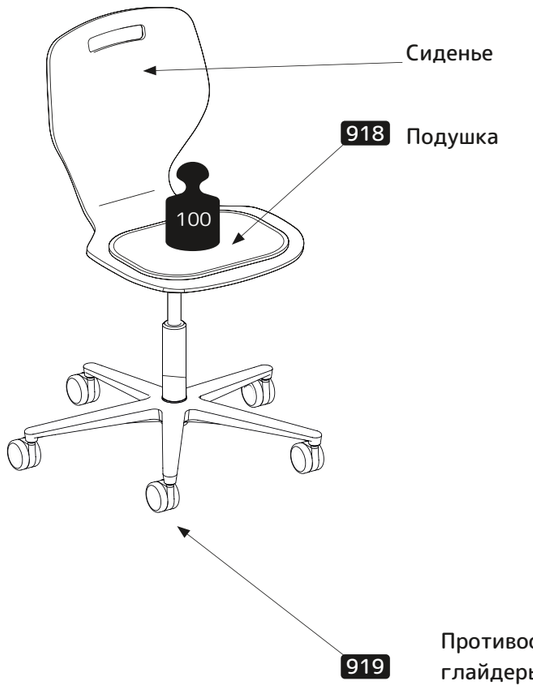

Цвет крестовины	Белый			
Сиденье	Формованный бук, покрытый белым лаком			
Высота сиденья Глубина сиденья Высота спинки	S	33-43 см 37 см 37 см	M	40-52 см 45 см 42 см

ДОПОЛНЕНИЯ

918 Подушка из войлока

36,5 см | 28 см | 3 см | 0,294 кг | 0,00307 м³ | 1

- Мягкая подушка для сиденья 365 x 280 мм
- Материал: натуральный войлок, 100% шерсть (5 мм) + флисовая набивка, 100% полиэстер (20 мм)
- Подушка двусторонняя, общая толщина 30 мм
- Два цвета: синий, аналогичный RAL 5002 / ярко-розовый, аналогичный RAL 4010
- Сертификация: Ökotex Standard 100
- Противоскользящая прорезиненная накладка из флиса

Рекомендации по уходу:

- Удаляйте пыль валиком для чистки одежды или
- используйте пылесос и насадку с чистой мягкой щеткой
- При загрязнении чистите войлок водой с мягким моющим средством

919 Комплект глайдеров 5

4,5 см | 3,5 см | 0,295 кг | 0,003 м³ | 1

- Неподвижные глайдеры на замену роликам
- Обеспечивают самую низкую высоту стула (-3 см) и тем самым подходят для более маленьких детей
- Возможно купить и установить позднее

MAXIMO

325 MAXIMO

68 см | 68 см | 82 см | 15,676 кг | 0,379

Независимая настройка высоты и глубины сиденья и высоты спинки для точной настройки под ребенка.

Сиденье и спинка из качественного пеноматериала. Чехлы можно снимать и стирать или менять на новые.

Амортизатор под сиденьем и эластичная поверхность стула обеспечивают максимальный комфорт и динамику при сидении.

Сверхширокая 5-лучевая крестовина и механизм Turn stop (блокировка вращения стула) заботятся о стабильности и безопасности.

Двойные противооткатные ролики также отвечают самыми высокими требованиями безопасности и подходят для твердых и мягких напольных покрытий.

Руководство по эксплуатации и инструмент хранятся в отсеках под сиденьем, которые дети с удовольствием используют как тайнички.

Оптимально для роста 1,10 - 1,85 м. Допустимая нагрузка - до 80 кг.

325 MAXIMO

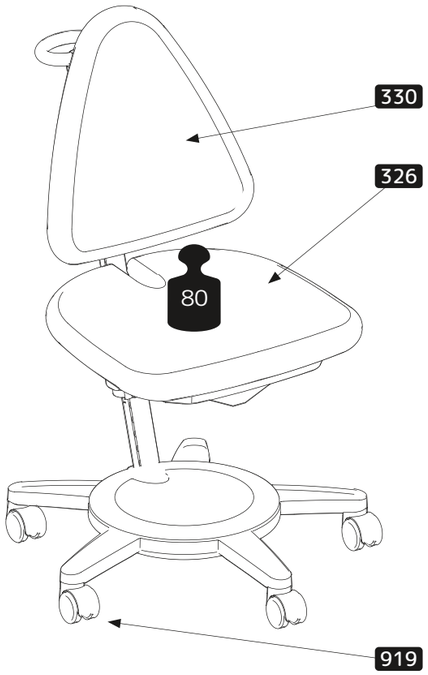

330 Сменные чехлы

326 Подушки

919 Противооткатные ролики или... глайдеры в качестве альтернативы (см. стр. 67)

Крестовина	белая или серая
Фишки	2 тайничка под сиденьем, Turn Stop, ручка
Дополнения	Комплект подушек, глайдеров и чехлы
Регулировки	Высота сиденья 28-54 см Глубина сиденья 29-42 см Высота спинки 73-104 см
Размеры (ШхВхГ)	примерно 68 x макс. 104 x макс. 42 см

ДОПОЛНЕНИЯ

326 Комплект подушек

1,4 кг | 0,05 м³ | 1

330 Сменные чехлы

0,3 кг | 0,002 м³ | 1

- 3 вида тканей
- 22 расцветок на выбор
- Ткани износоустойчивые и легкие в уходе
- Подушки сиденья и спинки легко менять
- При желании чехлы можно заменить на новые

Уход: следуйте рекомендациям на этикетке

919 Комплект глайдеров 5

4,5 см | 3,5 см | 0,295 кг | 0,003 м³ | 1

- Неподвижные глайдеры на замену роликам
- Обеспечивают самую низкую высоту стула (-3 см) и тем самым подходят для более маленьких детей
- Возможно купить и установить позднее

SCOOTER

327 SCOOTER

74 см | 70 см | 81 см | 12,385 кг | 0,257 м³ | 1

Стул Scooter с прочной и удобной обивкой из сетки амортизирует перераспределение веса тела при смене центра тяжести. Сетка позволяет телу „дышать" и поддерживает эргономически правильную позу при сидении.

Высота и глубина сиденья, высота спинки регулируются независимо друг от друга с помощью откидных ручек.

Опциональные подушки на сиденье и спинку с кнопочными креплениями в 3 видах тканей и 22 расцветках.

Сверхширокое 6-лучевое основание из армированного стекловолокном пластика обеспечивает стулу максимальную устойчивость и безопасность.

Двойные ролики с противооткатным устройством соответствуют самыми высокими требованиями безопасности и подходят для твердых и мягких напольных покрытий.

Для роста 1,20 - 1,95 м. Допустимая нагрузка до 90 кг.

327 SCOOTER

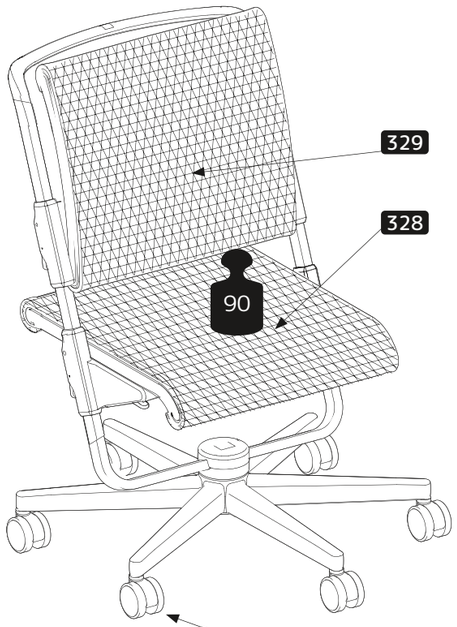

329 Подушка для спинки

328 Подушка для сиденья

920 Противооткатные ролики или... глайдеры в качестве альтернативы (см. стр. 71)

Крестовина	белая или серая
Обивка	сетка на основе эластомера с высокой упругостью
Дополнения	Комплект подушек, глайдеров и чехлы
Регулировки	Высота сиденья 33-55 см Глубина сиденья 27-41 см Высота спинки 70-92 см
Размеры (ШхВхГ)	примерно 74 x макс. 92 x макс. 41 см

ДОПОЛНЕНИЯ

328 Подушка для сиденья

44 см | 67 см | 1 см | 0,38 кг | 0,003 м³ | 1

329 Подушка для спинки

44 см | 56 см | 1 см | 0,34 кг | 0,0,25 м³ | 1

- 3 вида тканей
- 22 расцветок на выбор
- Ткани износоустойчивые и легкие в уходе
- Подушки на 4 кнопках, легко снимать/менять

Уход: следуйте рекомендациям на этикетке

920 Глайдеры Set 6

4,5 см | 3,5 см | 0,354 кг | 0,003 м³ | 1

- Неподвижные глайдеры на замену роликам
- Обеспечивают самую низкую высоту стула (минус 3 см) и тем самым подходят для более маленьких детей
- Возможно купить и установить позднее

ТЕКСТИЛЬ

SOFT

Верхний слой: 100% полиэстер
Материал-основа: 90% полиэстер, 10% хлопок
Сертифицировано Oeko Tex Standard 100
Износоустойчивость/прочность на разрыв:
>100.00 **Пилинг:** 4-5
Светостойкость: светлые цвета 4
средние цвета 4-5
темные цвета 4-5
Стойкость к истиранию:
светлые цвета в мокром состоянии 5, в сухом 5
средние цвета в мокром состоянии 4-5, в сухом 5
темные цвета в мокром состоянии 4-5, в сухом 4-5

TREND

Верхний слой: 100% полиэстер
Материал-основа: 90% полиэстер, 10% хлопок
Сертифицировано Oeko Tex Standard 100
Износоустойчивость/ прочность на разрыв:
>100.00 **Пилинг:** 4-5
Светостойкость: светлые цвета 4
средние цвета 4-5
темные цвета 4-5
Стойкость к истиранию:
светлые цвета в мокром состоянии 5, в сухом 5
средние цвета в мокром состоянии 4-5, в сухом 5
темные цвета в мокром состоянии 4-5, в сухом 4-5

TED

Верхний слой: 100% полиэстер
Материал-основа: 90% полиэстер, 10% хлопок
Сертифицировано Oeko Tex Standard 100
Износоустойчивость/ прочность на разрыв:
>100.00 **Пиллинг:** 4-5
Светостойкость: светлые цвета 4
средние цвета 4-5
темные цвета 4-5
Стойкость к истиранию:
светлые цвета в мокром состоянии 5, в сухом 5
средние цвета в мокром состоянии 4-5, в сухом 5
темные цвета в мокром состоянии 4-5, в сухом 4-5

MOTIV 23

Верхний слой: 100% полиэстер
Материал-основа: 90% полиэстер, 10% хлопок
Сертифицировано Oeko Tex Standard 100
Износоустойчивость/ прочность на разрыв:
>100.00 **Пилинг:** 4-5
Светостойкость: светлые цвета 4
средние цвета 4-5
темные цвета 4-5
Стойкость к истиранию:
светлые цвета в мокром состоянии 5, в сухом 5
средние цвета в мокром состоянии 4-5, в сухом 5
темные цвета в мокром состоянии 4-5, в сухом 4-5

SCOOTER СЕТКА

Материал: 100% эластомерный полиэстер
Износоустойчивость: 50.000 по Мартиндейлу
Светостойкость: 5
Прочность на истирание:
во влажном состоянии 5, в сухом 4

UTENSILO

Материал: прочное полиэфирное полотно

ЧИСТКА И УХОД

Регулярная чистка пылесосом. При загрязнении чистить влажной тканевой салфеткой.
Соблюдайте рекомендации по уходу на этикетке.

SOFT

ПИНК

НАВИ

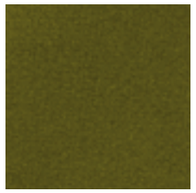
МОХ

СЕРЫЙ

МОККА

МЕД

MOTIV 23

СТРАНА ЧУДЕС

ГАЛАКТИКА

SCOOTER

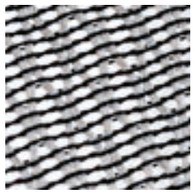
СЕРЕБРИСТАЯ СЕТКА

TREND

ХАКИ

КРАСНЫЙ

МАГНОЛИЯ

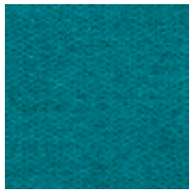
ПЕТРОЛЬ

СИНИЙ

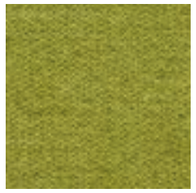
ЛАЙМ

КАРАМЕЛЬ

АНТРАЦИТ

TED

БЕЖ

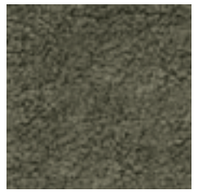
ЛИСТВА

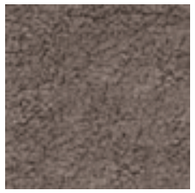
ТАУП

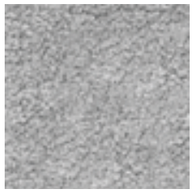
СЕРЫЙ

МЕДЬ

ОХРА

UTENSILO

ЗЕЛЕНЫЙ

СИНИЙ

ЯРКО-РОЗОВЫЙ

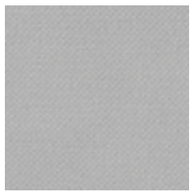
СЕРЫЙ

ХРАНЕНИЕ

316 PRO

43 см | 54 см | 43 см | 18,927 кг | 0,128 м³ | 1

Тумба оснащена 3 выдвижными ящиками с доводчиками. Верхний ящик с пеналом-тайничком запирается на ключ и идеально подходит для канцелярских принадлежностей. 2 вместительных нижних ящика имеют формат А3.

Углы тумбы закруглены из соображений безопасности. В ручках спрятаны сменные цветные элементы для индивидуального дизайна.

4 ролика с плавным ходом, передние с фиксаторами движения. Подходит к столам Joker и Winner. 3 варианта декора: белый, белый клен, дуб.

913 PAD

43 см | 54 см | 5 см | 2,2 кг | 0,015 м³ | 1

Подушка-сиденье Pad для тумб Pro и Cubic. Пенонаполнитель высокого качества толщиной 4 см.

925 СМЕННЫЙ ЧЕХОЛ*

43 см | 54 см | 5 см | 0,395 кг | 0,00172 м³ | 1

Доступен в различных тканях и расцветках. Легок в уходе. Можно снимать и стирать либо заменить на новый (стр. 73-74)

PRO

CUBIC

317 CUBIC

43 см | 54 см | 43 см | 21,766 кг | 0,139 м³ | 1

Тумба оснащена 3 выдвижными ящиками с доводчиками. Верхний ящик с пеналом-тайничком запирается на ключ и идеально подходит для канцелярских принадлежностей. 2 вместительных нижних ящика имеют формат А3.

Тумба выполнена в белом цвете и подходит по дизайну к столу Champion; углы закруглены.

В ручках спрятаны сменные цветные элементы для индивидуального дизайна.

4 двойных ролика с плавным ходом делают тумбу мобильной. Передние ролики с фиксаторами движения.

CUBICMAX

318 CUBICMAX

43 см | 54 см | 88 см | 43,048 кг | 0,271 м³ | 1

Эта тумба предлагает еще больше места для хранения благодаря дополнительному выдвижному ящику и вместительному верхнему отделению с 2 полками, высоту и положение которых можно менять. Монтируйте полки либо как одну большую, на всю глубину тумбы, либо как 2 небольшие в задней части отделения. В этом случае впереди останется место, например, для папок формата А4.

В ручках тумбы спрятаны сменные цветные элементы для индивидуального дизайна.

4 двойных ролика с плавным ходом делают тумбу мобильной. Передние ролики с фиксаторами движения.

TOWER 56

321 TOWER 56

56 см | 56 см | 67/125 см

Умное хранение: квадратный стеллаж с функцией вращения занимает всего 0,3 кв. м, но при этом может вместить многое!

Базовая конструкция высотой 67 см состоит из поворотного основания и модуля 1. Этот вариант можно надстроить модулем 2 до 125 см. Монтируйте полки индивидуально на нужной высоте. Опциональные полки и контейнеры Baskets повышают функциональность стеллажа.

Tower 56 вращается вокруг своей оси с помощью малошумного поворотного механизма, что обеспечивает удобство доступа к каждой полке. Встроенные поручни из алюминия удобны для вращения, фиксируют содержимое полок и являются отличительной чертой дизайна.

Основание Tower 56 оснащено защитой от соударений из пенистой резины. Опоры стеллажа регулируются для компенсации неровностей пола.

TOWER 56

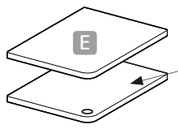

416 E **Комплект полок 56**

22 см | 30 см | 43,2 см | 1,609 кг | 0,002 м³ | 1

Включает две дополнительные полки, возможен последующий монтаж

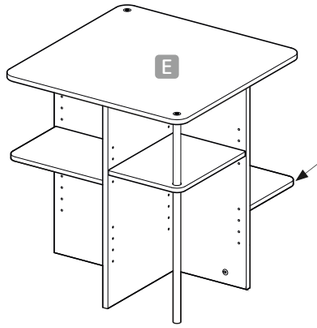

322 E **Tower 56 Модуль 2**

56 см | 56 см | + 58 см | 16,31 кг | 0,041 м³ | 1

Можно купить и смонтировать в любое время

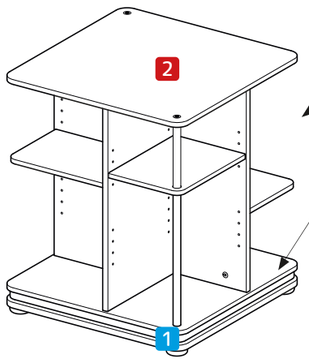

321 2 **Tower 56 Модуль 1**

56 см | 56 см | 67 см | 16,423 кг | 0,041 м³ | 1

1 **Tower 56 Основание**

56 см | 56 см | 4,48 кг | 0,041 м³ | 1

Базовый стеллаж состоит из Основания + Модуль 1
Базовый стеллаж надстраивается в высоту с помощью Модуля 2

TOWER 64

319 TOWER 64

64 см | 64 см | 67/125 см

Умное хранение: круглый стеллаж с функцией вращения занимает всего 0,3 кв. м, но при этом может вместить многое!

Базовая конструкция высотой 67 см состоит из поворотного основания и модуля 1. Этот вариант можно надстроить модулем 2 до 125 см. Монтируйте полки индивидуально на нужной высоте. Опциональные полки и контейнеры Baskets повышают функциональность стеллажа.

Tower 64 вращается вокруг своей оси с помощью малошумного поворотного механизма, что обеспечивает удобство доступа к каждой полке. Благодаря своей циллиндрической форме Tower 64 идеально подходит для углового размещения, что особенно экономит пространство в комнате.

В основание стеллажа вмонтирована ABS-кромка для защиты от защемлений. Опоры основания регулируются для выравнивания неровностей пола.

TOWER 64

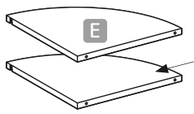

415 E **Комплект полок 64**

22 см | 30 см | 43,2 см | 1,609 кг | 0,002 м³ | 1

Включает две дополнительные полки, возможен последующий монтаж

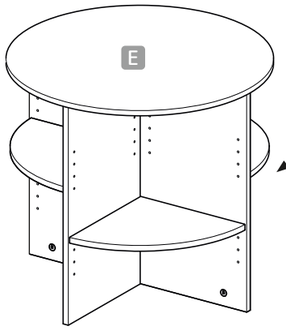

320 E **Tower 64 Модуль 2**

64 см | 64 см | + 58 см | 14,62 кг | 0,041 м³ | 1

Можно купить и установить позднее

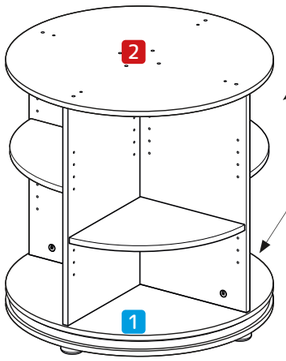

319 2 **Tower 64 Модуль 1**

64 см | 64 см | 67 см | 14,856 кг | 0,041 м³ | 1

1 **Tower 64 Основание**

64 см | 64 см | 10,905 кг | 0,041 м³ | 1

Базовый стеллаж состоит из Основания + Модуль 1
Базовый стеллаж надстраивается в высоту с помощью Модуля 2

АКСЕССУАРЫ

АКСЕССУАРЫ

902 Крючок для рюкзака

5 см | 3 см | 5 см | 0,013 кг | 0,004 м³ | 1

- Размещается на боковине стола с любой стороны
- Элемент порядка в детской: школьный рюкзак всегда на своем месте
- В комплекте поставки со столом Joker и всеми вариантами столов Winner и Champion

903 Держатель проводов

10 см | 5 см | 8 см | 0,049 кг | 0,003 м³ | 1

- Практичный помощник на рабочем месте: нужный провод всегда под рукой, а не на полу
- Обеспечивает порядок и безопасность
- Просто крепится к краю столешницы

904 Линейка на магнитах

45 см | 6 см | 1 см | 0,18 кг | 0,009 м³ | 1

- Прозрачный ограничитель с линейкой и лупой
- Идет в комплекте поставки со всеми вариантами столов Winner и Champion и подходит только для данных столов
- 2 невидимых магнита надежно фиксируют ограничитель даже при поднятой столешнице

905 Линейка Design

54 см | 5 см | 1,2 см | 0,338 кг | 0,008 м³ | 1

- Линейка на магнитах и ограничитель против соскальзывания предметов при наклонной столешнице
- Изготовлена из прочного алюминиевого профиля, подходит для столов Winner и Champion

906 Органайзер Orga-Set

23 см | 17 см | 5 см | 0,287 кг | 0,004 м³ | 1

- Идеально подходит для всех выдвижных ящиков moll, подкатных тумб и стеллажей Tower 56 и 64
- Аккуратное хранение канцелярских принадлежностей - во время занятий органайзер можно поставить на стол и потом убрать обратно в ящик
- Встроенные скотч-диспенсер и точилка

907 Подставка для книг Basic

33 см | 13 см | 24 см | 0,26 кг | 0,007 м³ | 1

- Прозрачная подставка для книг с держателем расписания уроков, трафаретом и лупой
- Идет в комплекте поставки со столами Joker и всеми вариантами Winner
- Специальные держатели позволяют зафиксировать подставку на краю поднятой столешницы

908 Подставка для книг Design

32 см | 15 см | 23 см | 0,365 кг | 0,002 м³ | 1

- Складная подставка для книг
- Идет в комплекте поставки со всеми вариантами стола Champion
- Два выдвижных зажима удерживают книгу раскрытой
- Специальные держатели позволяют зафиксировать подставку на краю поднятой столешницы

927 Ограничитель slip-stop

43 см | 3 см | 1 см | 0,087 кг | 0,008 м³ | 1

- Прозрачный ограничитель slip-stop предотвращает соскальзывание предметов при наклонной столешнице
- Подходит только для стола Joker и идет с ним в комплекте поставки

АКСЕССУАРЫ

911 ## Накладки на стол

⇔ 59 см | ⧉ 42 см | ⇕ 0,3 см | ⚖ 0,137 кг | ▣ 0,004 м³ | ▦ 1

- 6 различных вариантов (слева направо): Планеты, Динозавры, Балерина, Кубок мира, Карта мира, Гитара
- Устойчивая к царапинам и легкая в уходе поверхность; антискользящее нижнее покрытие
- Содержат интересную детям информацию в легкой подаче

914 ## Baskets SQ 70

⇔ 30 см | ⧉ 22 см | ⇕ 8 см | ⚖ 0,348 кг | ▣ 0,012 м³ | ▦ 1

915 ## Baskets SQ 130

⇔ 19 см | ⧉ 21 см | ⇕ 14 см | ⚖ 0,316 кг | ▣ 0,017 м³ | ▦ 1

- Набор состоит из 2 одинакового размера контейнеров Basket SQ (размер 70 или 130)
- В комплекте поставки зажимы-клипсы для штабелирования
- Прямоугольная форма идеально подходит для Tower 56
- Войлочные контейнеры имеют практичные ручки-отверстия
- Помогают в поддержании порядка на рабочем месте
- 4 цвета на выбор: синий, серый, зеленый, ярко-розовый
- Внутри контейнеры серого цвета

916 ## Baskets RD 70

⇔ 22 см | ⧉ 26 см | ⇕ 8 см | ⚖ 0,202 кг | ▣ 0,012 м³ | ▦ 1

917 ## Baskets RD 130

⇔ 22 см | ⧉ 26 см | ⇕ 8 см | ⚖ 0,31 кг | ▣ 0,017 м³ | ▦ 1

- Набор состоит из 2 одинакового размера контейнеров Basket RD (размер 70 или 130)
- В комплекте поставки зажимы-клипсы для штабелирования
- Треугольная форма идеально подходит для Tower 64
- Войлочные контейнеры имеют практичные ручки-отверстия
- Помогают в поддержании порядка на рабочем месте
- 4 цвета на выбор: синий, серый, зеленый, ярко-розовый
- Внутри контейнеры серого цвета

АКСЕССУАРЫ

909 Utensilo beside

41 см | 2 см | 24 см | 0,218 кг | 0,011 м³ | 1

- Навешивается с боковой стороны стола, подходит для всех детских столов moll, кроме Champion Slim
- Практичный помощник в организации порядка
- С отделениями различных размеров
- 4 цвета на выбор: синий, ярко-розовый, зеленый, серый
- Материал: износостойкий полиэстер
- Допустимая нагрузка до 2,5 кг

910 Utensilo behind

48 см | 2 см | 23 см | 0,712 кг | 0,011 м³ | 1

- Подходит для модулей Flex Deck и Panel
- Практичный помощник в организации порядка
- С отделениями различных размеров
- 4 цвета на выбор: синий, ярко-розовый, зеленый, серый
- Материал: износостойкий полиэстер
- Допустимая нагрузка до 2,5 кг

Набор Trend Цветные ленты и крышечки

59 см | 42 см | 0,3 см | 0,125 кг | 0,004 м³ | 1

- Цветные ленты и крышечки 6 цветов
- Для всех парт и тумб коллекции prime

450 Набор Trend Joker

451 Набор Trend Winner Compact

452 Набор Trend Winner

453 Набор Trend Champion

454 Набор Trend Pro

455 Набор Trend Cubic

456 Набор Trend Cubicmax

ЦВЕТА

Вы можете индивидуально оформить место для учебы от moll с помощью цветных элементов. Стандартные цветные наборы идут в комплекте поставки со всеми столами и тумбами коллекции PRIME.

В набор для стола Champion входят еще два цвета - белый и серебристый. Набор TREND с дополнительными цветами можно приобрести отдельно для различных столов и тумб. Контейнеры Baskets и тканевые органайзеры Utensilo помогут навести порядок за письменным столом. Накладки для столешниц не только защищают поверхность от загрязнения при творческой работе, но и предлагают интересное для изучения содержание. Выбирайте любимые цвета и мотивы для вдохновения!

СТАНДАРТНЫЙ НАБОР цветные ленты и крышечки

КРАСНЫЙ РОЗОВЫЙ СИНИЙ ОРАНЖЕВЫЙ

ЗЕЛЕНЫЙ ЧЕРНЫЙ

CHAMPION ДОПОЛНИТЕЛЬНО К СТАНДАРТНОМУ НАБОРУ

БЕЛЫЙ СЕРЕБРИСТЫЙ

НАБОР TREND ленты и крышечки

ПЕТРОЛЬ ХАКИ БАКЛАЖАН МАГНОЛИЯ

ЛАЙМ АНТРАЦИТ

BASKETS ЦВЕТА

ЗЕЛЕНЫЙ СИНИЙ ЯРКО-РОЗОВЫЙ СЕРЫЙ

UTENSILO ЦВЕТА

ЗЕЛЕНЫЙ СИНИЙ ЯРКО-РОЗОВЫЙ СЕРЫЙ

СВЕТ

922 FLEXLIGHT 923 L7

Штатив Flexlight с двумя гибкими вставками „гусиная шея" позволяет направить свет туда, где он необходим. Зажимное крепление подходит для столешниц толщиной 13 - 25 мм. Лампа остается в нужном положении даже при наклонной столешнице.

Осветительная часть: 40 светодиодов класса энергоэффективности G; экономия электроэнергии 85 % по сравнению с лампой накаливания 90 Вт; номинальный световой поток 690 лм; номинальная потребляемая мощность 10 Вт; цветовая температура 3500 K; номинальный срок службы 25 000 ч.

Кнопка включения с функцией ночника, цвет подсветки меняется. При желании функция отключается.

Плавная, без мерцания регулировка яркости света от 100 до 5% с помощью сенсорной кнопки.

Гарантия качества 2 года.

FLEXLIGHT / L7

922 FLEXLIGHT

62 см | 42 см | 1,468 кг | 0,01 м³ | 1

Длинный гибкий штатив позволяет настроить освещение для правшей и левшей.

Кнопка включения с функцией ночника, цвет подсветки меняется. При желании функция отключается.

Плавное изменение яркости света без мерцания от 100 до 5%

Два USB-порта для зарядки гаджетов

923 L7

62 см | 42 см | 3,76 кг | 0,01 м³ | 1

L7 идентична по конструкции Flexlight, но оснащена тяжелым стабильным основанием-подставкой, что позволяет размещать ее в любом месте.

Стабильное основание 16,5x16,5 см с углублениями для ручек

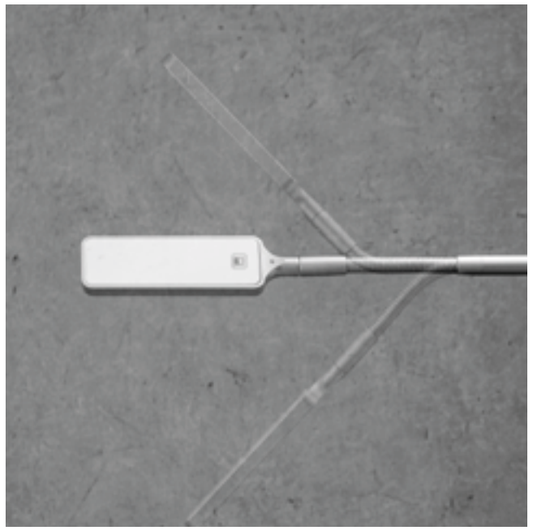

Гибкая осветительная часть для точной настройки света

921 MOBILIGHT

Мобильная настольная лампа Mobilight изготовлена из алюминия белого цвета с серыми элементами и оснащена подвижной осветительной частью с рефлектором.

Лампа монтируется для детей-левшей и правшей.

Энергосберегающее осветительное средство: LED; номинальный световой поток 690 лм; номинальная потребляемая мощность 6 Вт; цветовая температура 3000 K (теплый белый); номинальный срок службы 30 000 ч. (осветительное средство).

Встроенные ролики позволяют легко перемещать лампу по краю столешницы, а зажимное крепление - использовать ее даже при наклонной столешнице.

Осветительное средство можно менять.

Гарантия качества 2 года.

MOBILIGHT

921 MOBILIGHT

45 см | 41 см | 1,542 кг | 0,04 м³ | 1

Наклоняемый штатив монируется в зависимости от того, левша ребенок или правша

Мобильное зажимное крепление оснащено колесиками, для столешниц толщиной 13 - 40 мм.

Зажиное крепление надежно фиксирует лапму даже при наклонной столешнице.

moll Funktionsmöbel GmbH
Rechbergstraße 7
D 73344 Gruibingen
info@moll.world
www.moll.world

T: +49 (0) 7335 181-180

1003476-RU © Copyright by moll 08/2023
Мы поставляем исключительно в соответствии с общими коммерческими условиями. Мы оставляем за собой право вносить технические изменения. Мы не несем ответственности за ошибки в содержании или печати.